walther präzision

Быстроразъёмные системы

БРС для дыхательного воздуха

Тип 04-005

БРС для дыхательного воздуха тип 04-005

Описание:

• БРС с уплотнением со стороны муфты
• с автоматической блокировкой и встроенным автоматически срабатывающим устройством защиты от натяжения
• простота в обращении даже при работе в перчатках за счёт кольцевых выступов в передней и задней части отпирающей втулки

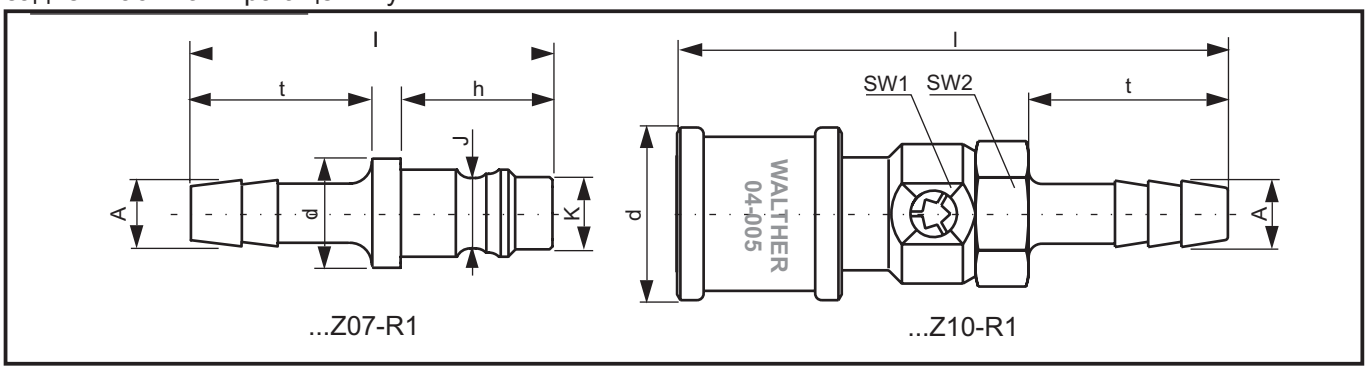

Порядок работы:

разъединение производится путём глубокого вдавливания бесклапанного ниппеля в корпус муфты и оттягивания отпирающей втулки, после чего становится возможным вынуть бесклапанный ниппель.

Материалы:

корпус: хромированная латунь
клапан: PVDF
пружины: нержавеющая сталь
уплотнения: EPDM

Коэффициент расхода Cv: 0,80
Номинальный диаметр: 6 мм
Рабочее давление: до 23 бар
Рабочая температура: от - 40 °C до +150 °C

Вес:

муфта с клапаном: 121 грамм; ниппель без клапана: 28 граммов
(общий вес БРС зависит от выбранных концевых соединений)

Муфта с клапаном

Номер для заказа:	Концевое соединение	l	d	A	t	SW1	SW2
04-005-0-SL009-22-4-Z10-R1	под шланг с внутр. диам.9 мм	83	26	10	30	19	19
04-005-0-WR017-22-4-Z10-R1	G 3/8 наружная по DIN 228	65	26		12	19	19
04-005-0-WR517-22-4-Z10-R1	G 3/8 внутренняя по DIN 228	64	26			19	22

Ниппель без клапана

Номер для заказа:	Концевое соединение	l	t	A	h	J	K	SW/d
04-005-1-SL009-22-Z07-R1	под шланг с внутр. диам.9 мм	55	30	10	21	9,65	9,9	15,5
04-005-1-WR017-22-Z07-R1	G 3/8 наружная по DIN 228	41	12		21	9,65	9,9	19
04-005-1-WR517-22-Z07-R1	G 3/8 внутренняя по DIN 228	38			21	9,65	9,9	19

Опционально:

- корпус из нержавеющей стали и другие концевые соединения
- версия R2 с расширенной невзаимозаменяемой конструкцией

WALTHER PRÄZISION 10/2006 • возможны изменения технических данных• WKa

WALTHER-PRÄZISION
Carl Kurt Walther GmbH & Co. KG

Представительство в Московском регионе:
Тел./факс : +7 499 685 49 01
msk@7770088.ru
Сайт на русском языке:
www.быстроразъемы.рф

walther präzision
Быстроразъёмные системы